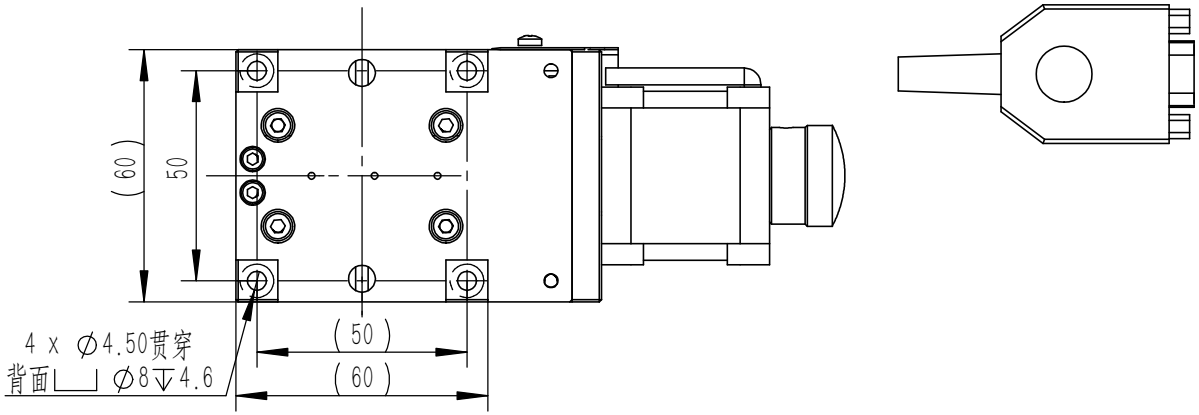

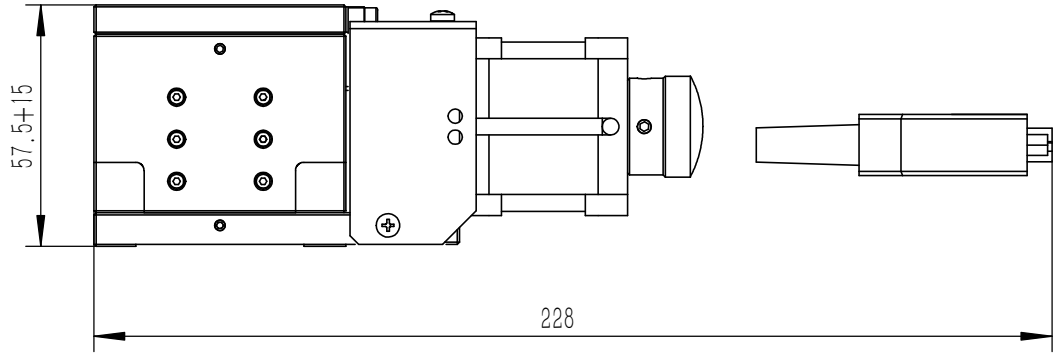

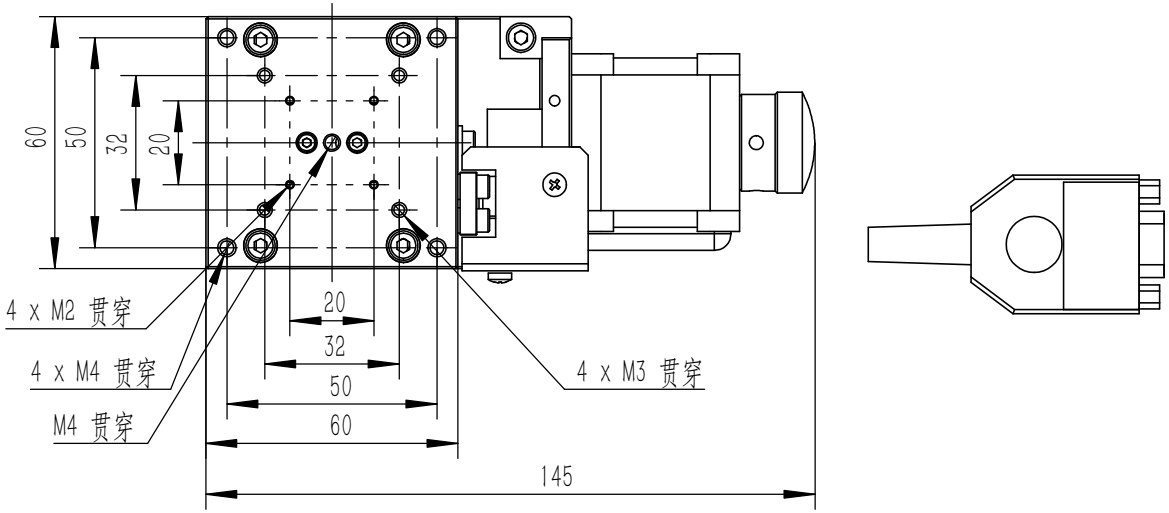

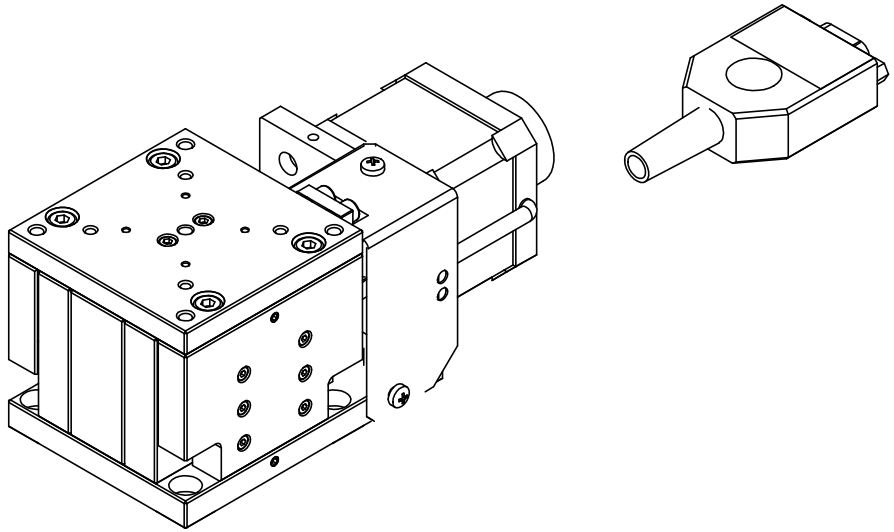

PT-GD75
北京派迪威仪器有限公司